Robolift®

01
Installations-Lösung mit
elektrischer Höhenverstellung

eStand 600/150 bis 86"

motorisierte Wandhalterung

für interaktive LCD-/ Touch-Displays

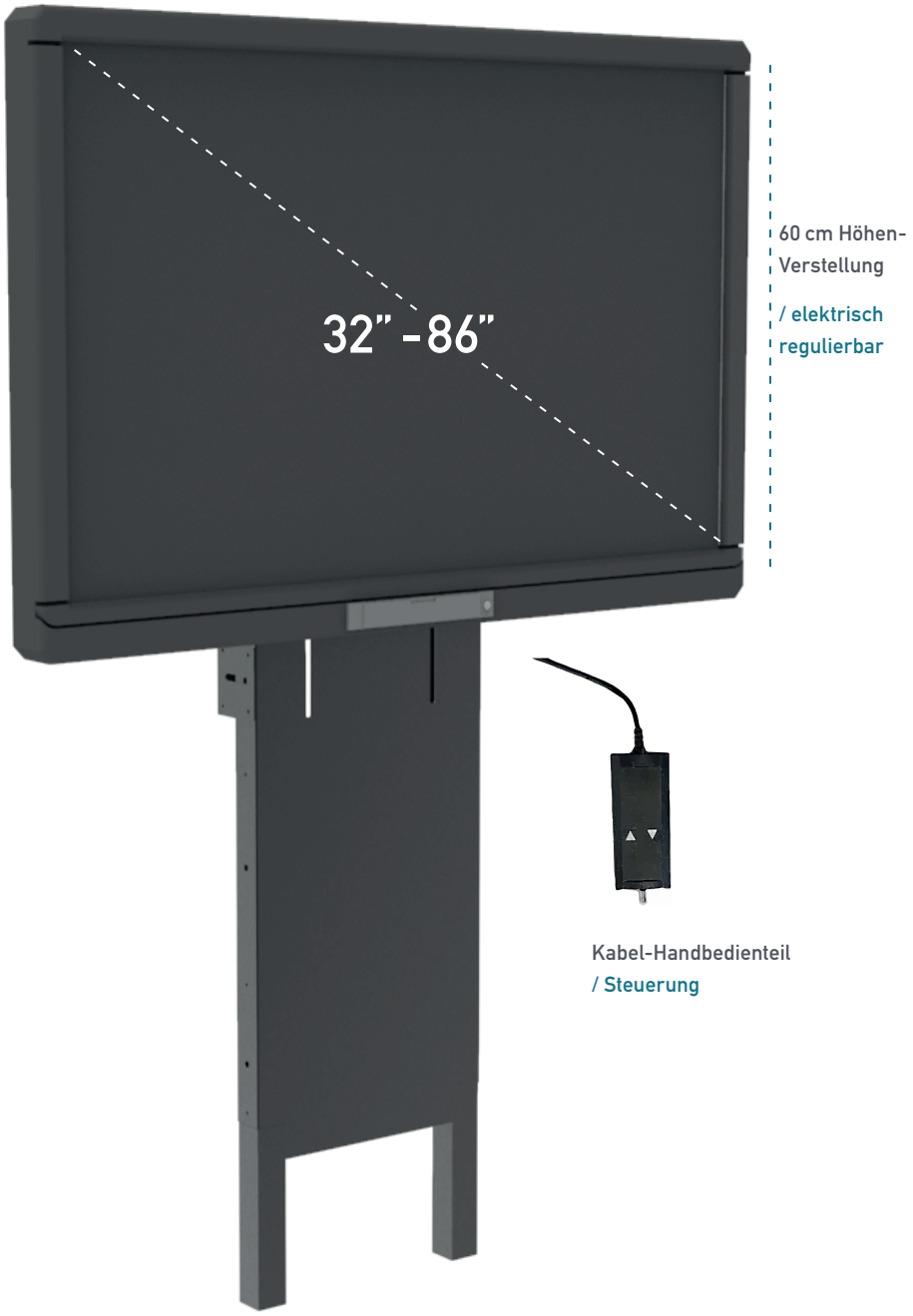

E-STAND 600/150

Motorisierter Wandhalter, kompatibel mit allen Wandarten

SPEZIFIKATIONEN

Ideal konzipiert für Touch-LCD-Displays (Schule & Konferenzraum)

Für Display-Größen von 32" bis 86"

Elektronische Höhenverstellung

Max. Hubbereich: 600 mm

Handbedienung/ Controller mit integriertem Sicherheitsschalter zur Vermeidung von Unfällen.

Display Lock

Einfache Installation

Max. Display-Gewicht: 150 kg

Für alle Wandtypen geeignet

Die Konstruktion bietet genügend Freiraum, zwischen Halterung und Wand, um Hindernisse wie Sockel oder ähnliches zu überbrücken.

Vier Standbeine mit Höhenverstellung, für jeden Bodenbelag geeignet.

Motorisierte Wandhalterung, kompatibel mit jedem Wandtyp.

EIGENSCHAFTEN

Speziell für Touchmonitore in Schulungs- und Geschäftsbereichen, sowie Konferenzräumen, entwickelt. Für Monitore von 32" bis 86" und einem max. Gewicht von bis zu 150 kg.

Die Wandhalterung ist elektrisch höhenverstellbar und bietet einen Hubbereich von 600 mm. Die Handsteuerung ist mit einem Sicherheitsschalter ausgestattet, um Unfälle vorzubeugen.

Für den Monitor gibt es ein Security-Lock.

Die Halterung ist einfach zu montieren und ist einsetzbar bei nahezu allen Wandarten, auch bei Leichtbau-Wänden. Das Gewicht wird über die Standbeine auf den Boden abgeleitet.

Die Standbeine sind mit vivellierbaren Füßen ausgestattet, um Bodenunebenheiten auszugleichen.

32 - 86"

Motor.

MAX 150 kg

DISPLAY HALTER / LCD-DISPLAYS

Zwei unterschiedliche Display Halterungen erhältlich

verschiedene VESA-Adapter im Angebot

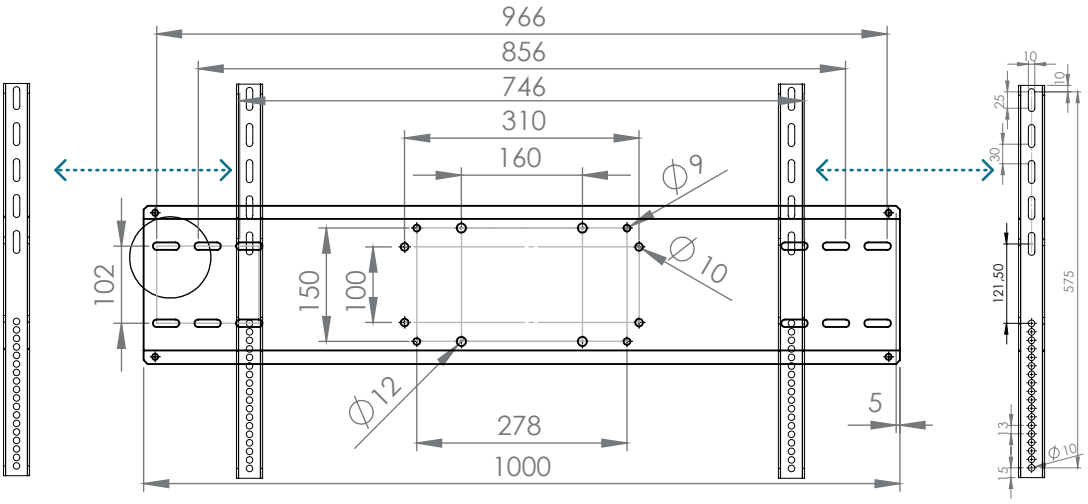

Standard

Standardmäßig

im Lieferumfang

Universal VESA Standard

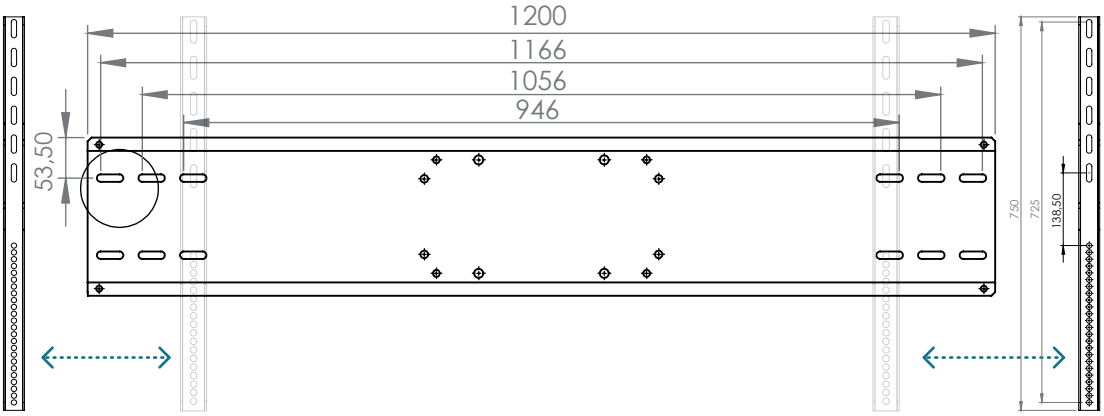

VESA Large Mount

Optional bestellbar als Zubehör

NICHT INKLUSIVE

DISPLAY HÖHEN / ABMESSUNGEN

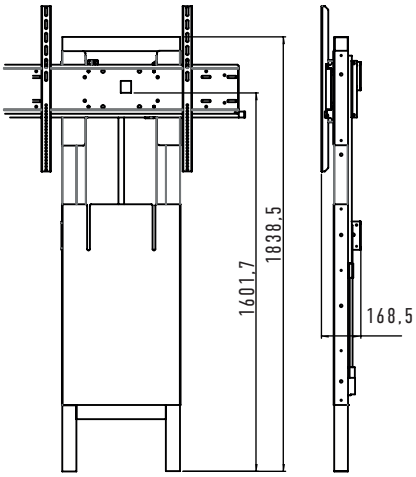

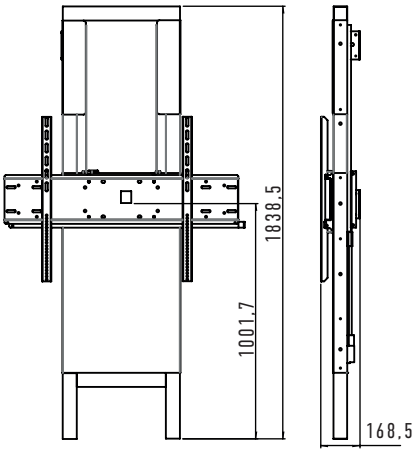

Top Position (komplett ausgefahren): 1601 mm

Boden Position (komplett eingefahren): 1001 mm

PRODUKT DETAILS / INSTALLATION & SICHERHEIT

SECURITY SCHALTER SYSTEM

Die Steuereinheit ist mit einem Sicherheits-Schalter ausgestattet, um Unfälle bei zu verhindern, wenn Kinder im Raum sind.

Wenn der Schalter entfernt wird, ist die Fernbedienung inaktiv.

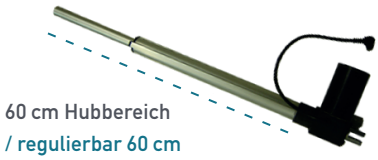

ELEKTRO/ MOTORISIERUNG

6.000N Motor, 12 V
Stromanschluß: 100-240V ~ 50/60HZ

1 x ext. Schukosteckdose

INTEGR. KABEL MANEGEMENT

Eine Lösung zur Integration von LAN-, USB- oder HDMI-Kabel ist vorsehen´- natürlich sichtverdeckt.

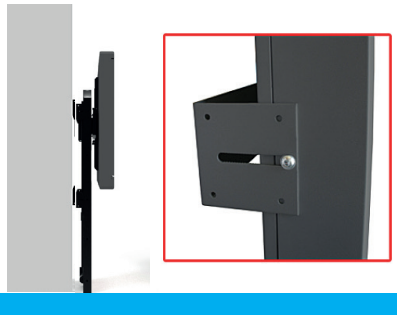

FLEXIBLE LÖSUNG

Der elektrische Wand-Lift bietet Freiraum zwischen Wandhalterung und Wand, um evt. Vorbauten auszugleichen.