Montageanleitung

1. schrauben Sie zuerst die Abstandsbolzen in den Projektor. Prüfen Sie dazu die "M-Größe" der GewindebohrungenM3, M4, M5 oder M6.

2. Montieren Sie die Kralle zusammen und schrauben Sie sie an den Deckenhalter.

3. jetzt schrauben Sie die Gabeln der Kralle über die Abstandsbolzenund Schrauben Sie die Gabeln fest. Beachten Sie bei M3 den Hinweis!

Wichtiger Hinweis!

Bei M3 bitte zwei U-Scheiben (oben+unten) verwenden.

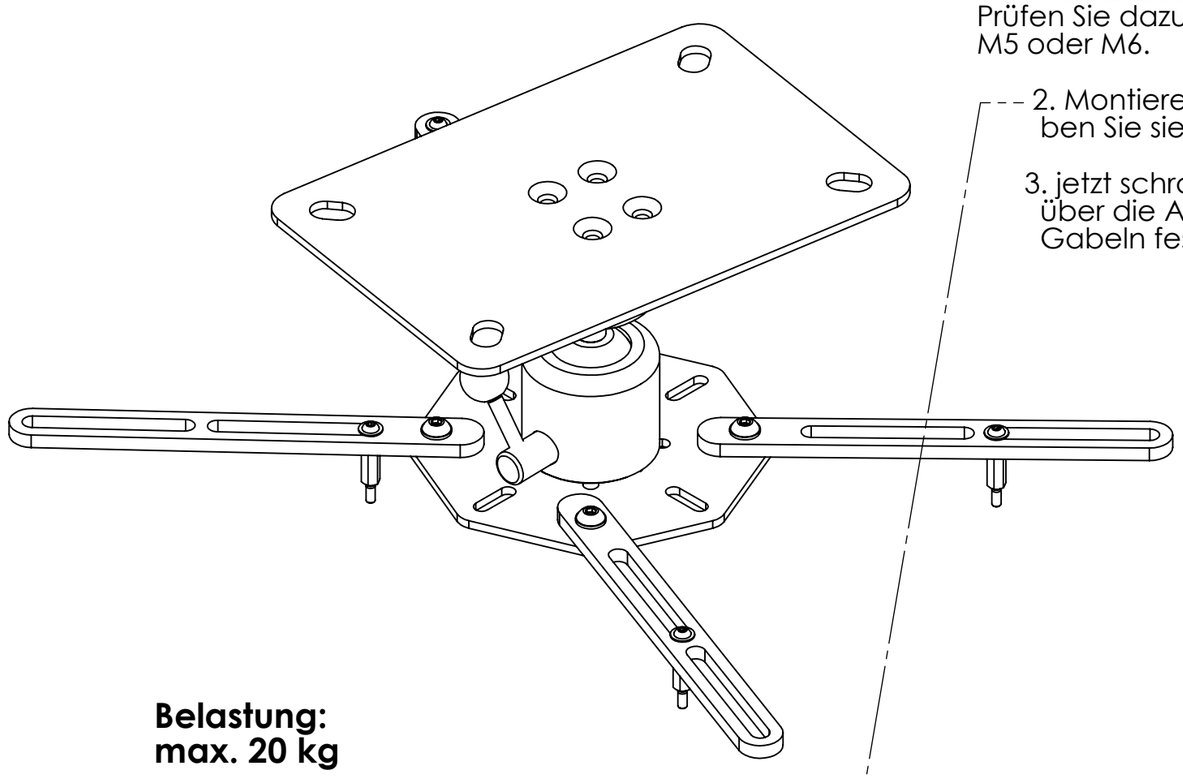

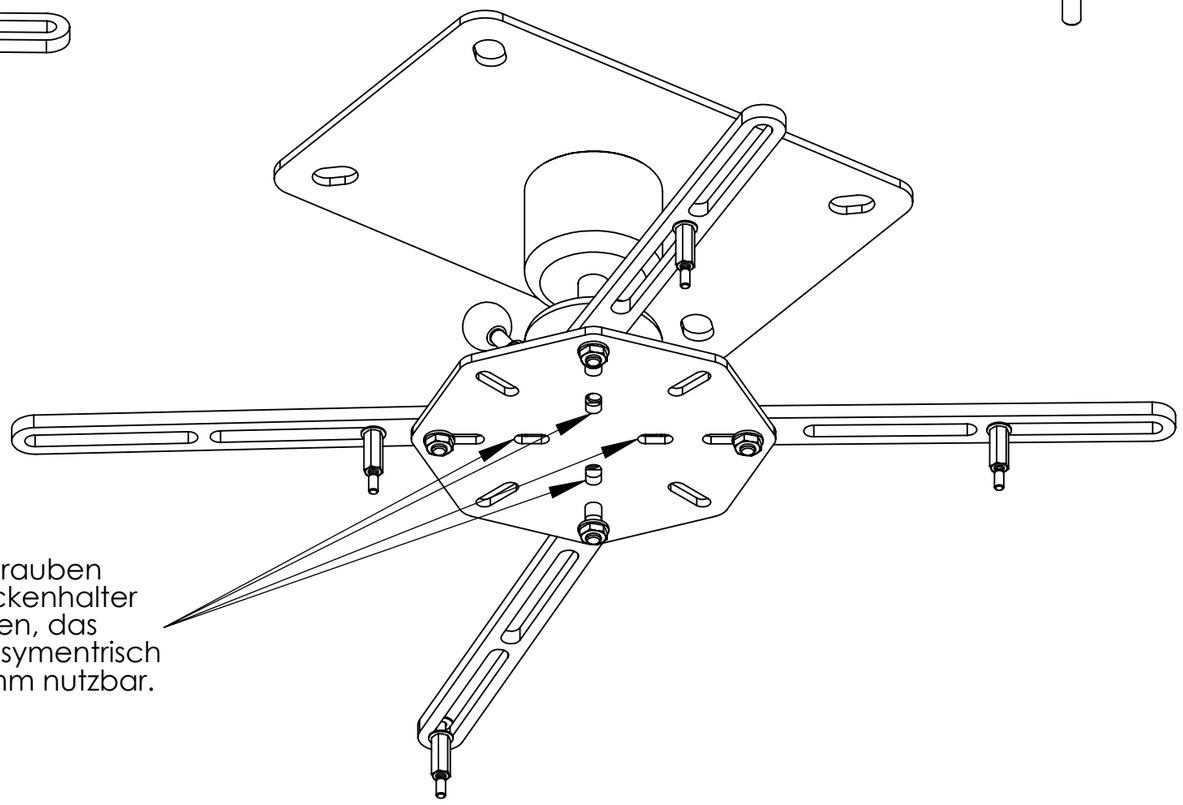

Belastung:
max. 20 kg

Hier mit Schrauben an den Deckenhalter verschrauben, das Lochbild ist symentrisch von 24-33 mm nutzbar.

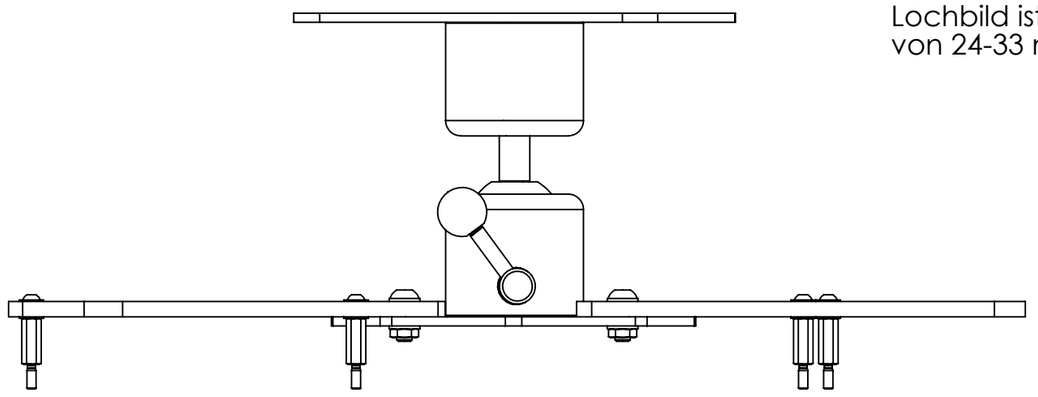

Zeichnung zuletzt bearbeitet: Donnerstag, 31. Januar 2013 15:53:30

Verantwortl. Abt.	Blattgröße	Erstellt durch	Genehmigt von	
	A3 297mm*420mm			1:2

Robolift	Dokumentenart: VA	Dokumentenstatus: Teile Version: 04.01.2013
	Titel: Universalkralle Octa	Zeichnungsnummer: Universal-Kralle_Octa

Änd.	Ausgabedatum	Spr.	Blatt
	31.01.2013	D	1

Vision24 GmbH, D64584 Biebesheim
Telefon 06258-9804-0 Fax 06258-9804-50
info@vision24.de, www.vision24.de